SÉRIE TOUCAN®

PLATAFORMAS DE MASTRO COMBINADO

Desempenho

Altura da Plataforma		
T20E	6,14 m	
T26E	8,10 m	
T32E	9,83 m	
Alcance Horizontal		
T20E	1,99 m	
T26E	2,64 m	
T32E	4,57 m	
Altura Para Cima e Por Cima		
T20E	5,1 m	
T26E	6,64 m	
T32E	6,95 m	
Giro	360 Graus Não-contínuos	
Capacidade da Plataforma	227 kg	
Tamanho da Plataforma		
T20E	84 x 88 cm	
T26E	73 x 84 cm	
T32E	70 x 105 cm	
Peso		
T20E	2.431 kg	
T26E	3.100 kg	
T32E	4.300 kg	
Pressão Exercida sobre o Solo		
T20E	209 psi	14,7 kg/cm²
T26E	256 psi	18,0 kg/cm²
T32E	178 psi	12,5 kg/cm²
Vão Livre do Solo	8 cm	
Veloc. de Deslocam. Recolhida	5,5 km/hr	
Veloc. de Deslocam. Elevada	0,7 km/hr	
Rampa Máxima		
T20E	25%	
T26E	25%	
T32E	24%	
Raio de Giro (Interno)		
T20E	0 m	
T26E	0,55 m	
T32E	0,74 m	
Raio de Giro (Externo)		
T20E	1,75 m	
T26E	2,10 m	
T32E	2,60 m	

Especificações Standard

Bateria

T20E	24V, 225 amp-hr
T26E	24V, 240 amp-hr
T32E	48V, 260 amp-hr

Recarregador de Bateria – Saída

T20E	25 amp
T26E	25 amp
T32E	20 amp

Freios

Aplicados por Mola

Pneus

T20E	16 x 5 x 10.5 Não-marcantes
T26E	125 x 406 Não-marcantes
T32E	18 x 7 x 12.12 Não-marcantes

Características Standard

- Tomada 110V-AC na Plataforma
- Indicador de Condição da Bateria
- Giro de 360 Graus Não-contínuos
- Alarme Todo Movimento
- Bomba de Descida de Emergência
- Horímetro
- Controles Proporcionais
- Olhais de Içamento
- Alarme/Luz Indicadora de Inclinação de 5 Graus
- Olhais de Amarração
- Luz de Alerta Intermitente Dupla
- Buzina

Acessórios & Opcionais

- Linha de Ar de ½ pol até a Plataforma*
- Luzes de Trabalho na Plataforma*

* Linha de Ar e Luzes de Trabalho na Plataforma não estão disponíveis em combinação.

SÉRIE TOUCAN®

PLATAFORMAS DE MASTRO COMBINADO

Dimensões

Todas as dimensões são aproximadas.

T20E

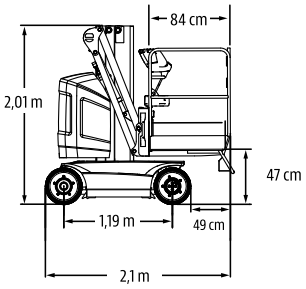

Largura total: 0,99 m

T26E

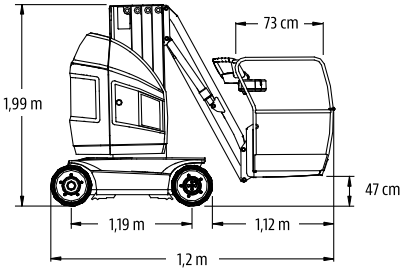

Largura total: 1,14 m

T32E

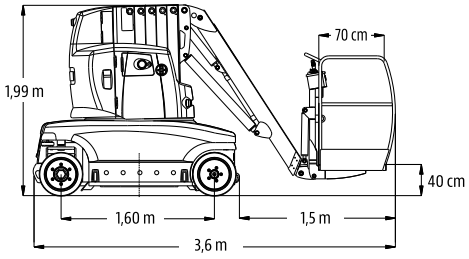

Largura total: 1,20 m

Diagramas de Alcance

T20E

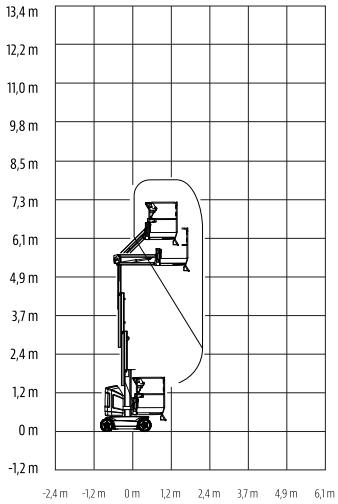

T26E

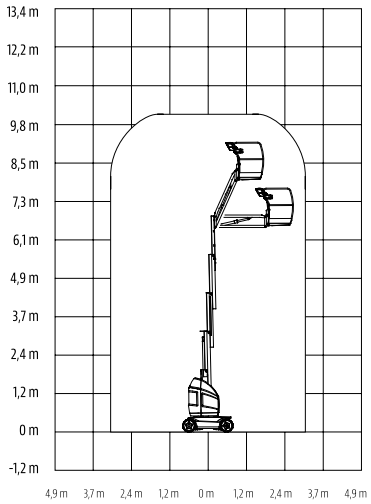

T32E

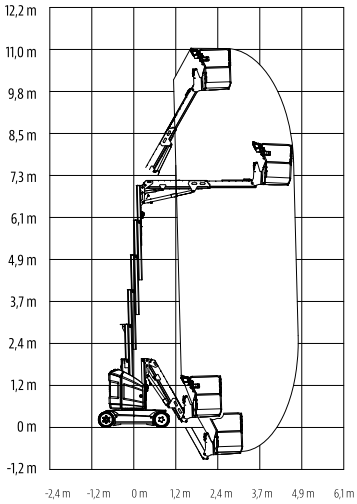

Garantia JLG "1 & 5"

A JLG Industries, Inc. garante seus produtos com sua exclusiva Garantia "1 & 5". Garantimos todos nossos produtos por um (1) ano e cobrimos todos os principais componentes estruturais especificados por cinco (5) anos. Devido aos contínuos aperfeiçoamentos em nossos produtos, reservâmo-nos o direito de modificar especificações e/ou os equipamentos sem prévia notificação. Esta máquina cumpre ou excede as normas regulatórias aplicáveis OSHA em 29 CFR 1910.67, 29 CFR 1926.453, ANSI A92.5-2006 e CSA Standard CAN3-B354.2-M82, conforme fabricação original para as aplicações previstas.

Peça Nº: 3132127
R011405
Impresso nos EUA

JLG Industries, Inc.
1 JLG Drive
McConnellsburg, PA 17233-9533
Telefone: 717-485-5161
Ligação gratuita nos E.U.A.: 877-JLG-LIFT
Fax: 717-485-6417
www.jlg.com
An Oshkosh Corporation Company

Solicite um orçamento pelo Whatsapp
(41) 98893-6401 / (41) 98856-2635
(41) 3081-5992 / (41) 3619-6361
marcos@aslequipamentos.com.br
administrativo@aslequipamentos.com.br
10 Anos